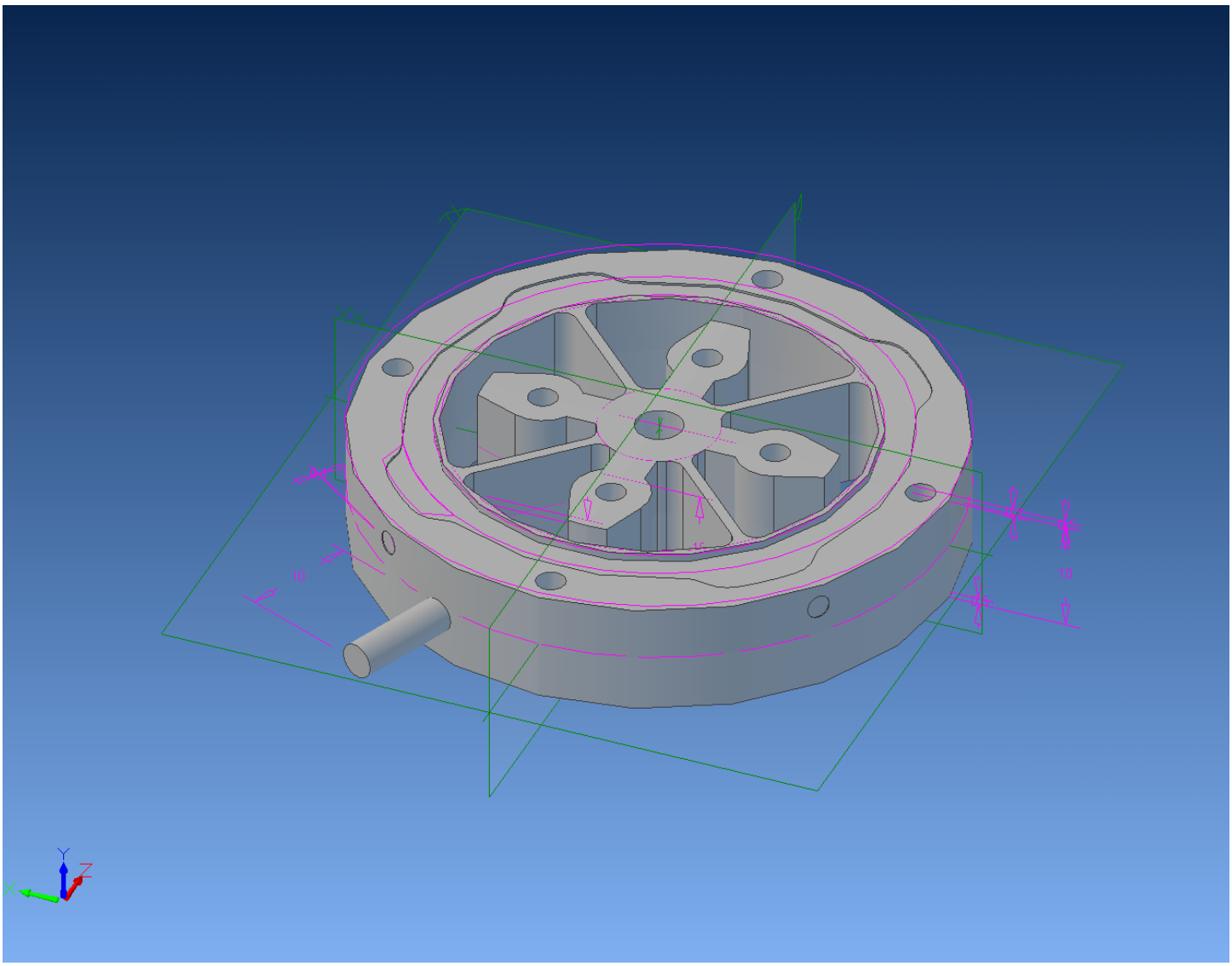
10
10
Y
Z
X