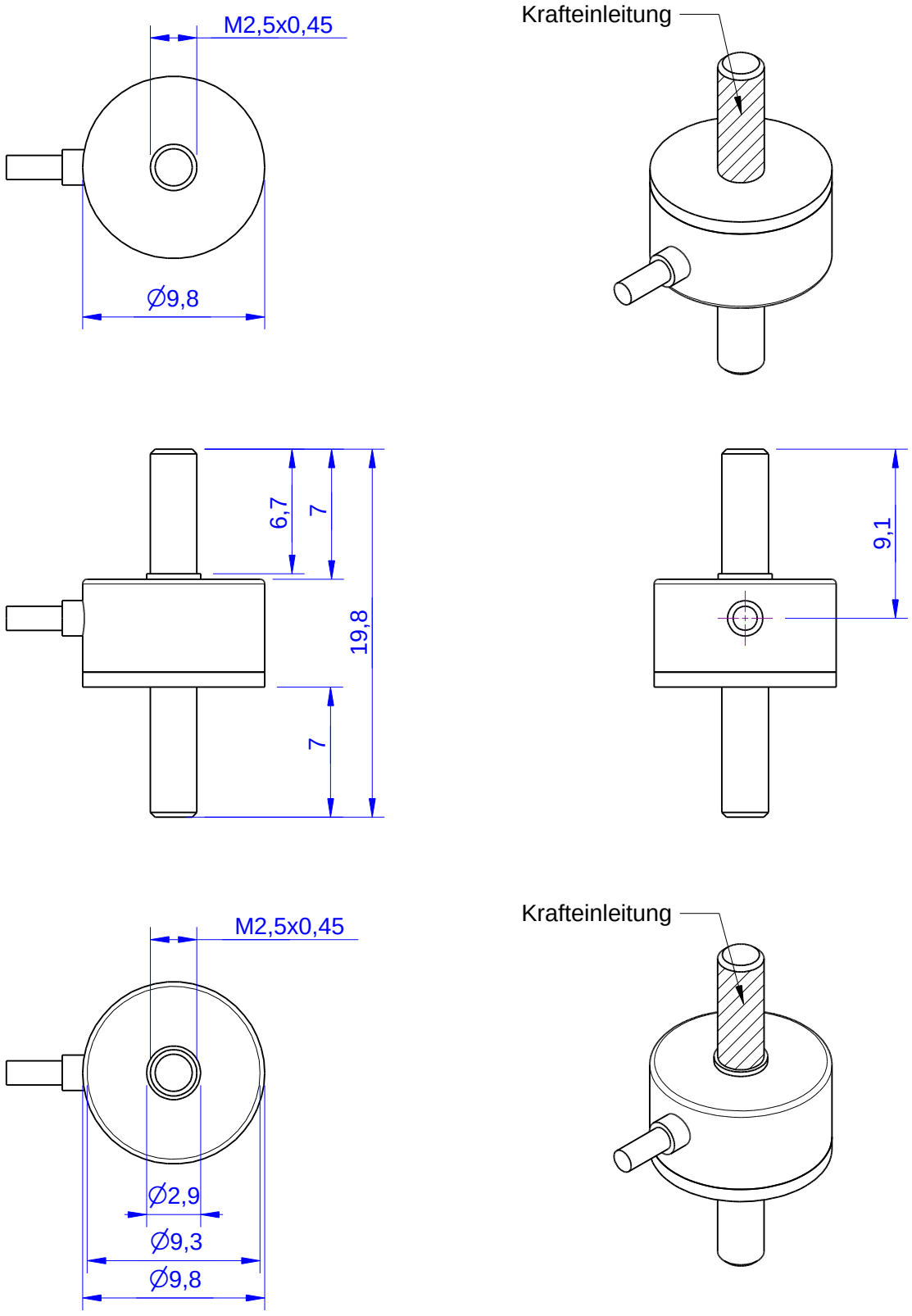

Kanten o. Maßangabe DIN 6784 Innenkanten +0,5 Außenkanten -0,3 Gewindesenkungen DIN 76 unter 90° bis 120° bis Gewindeaußendurchmesser	Allgemeintoleranzen ISO 2768-mK Oberfläche: DIN EN ISO 1302 Rz16	Maßstab: 3:1	Gewicht: 13g	ME-Art.:
		Halbzeug: -		
		Material:		

					Datum	Name
				Bearb.	26.01.15	Weichelt
				Gepr.	05.02.15	Koch
				Norm		

Bauteilbenennung:

KM10z
50N-500N
K-Modell

Zust.	Änderung	Datum	Name

ME-Meßsysteme GmbH
Tel.:+49 3302 7862060
www.me-systeme.de

Zeichnungsnummer:
KM10z_50N-500N_000_K(a)

Blatt:-
- Blätter

Schutzvermerk DIN 34 beachten

Ersatz für: -

Format: A