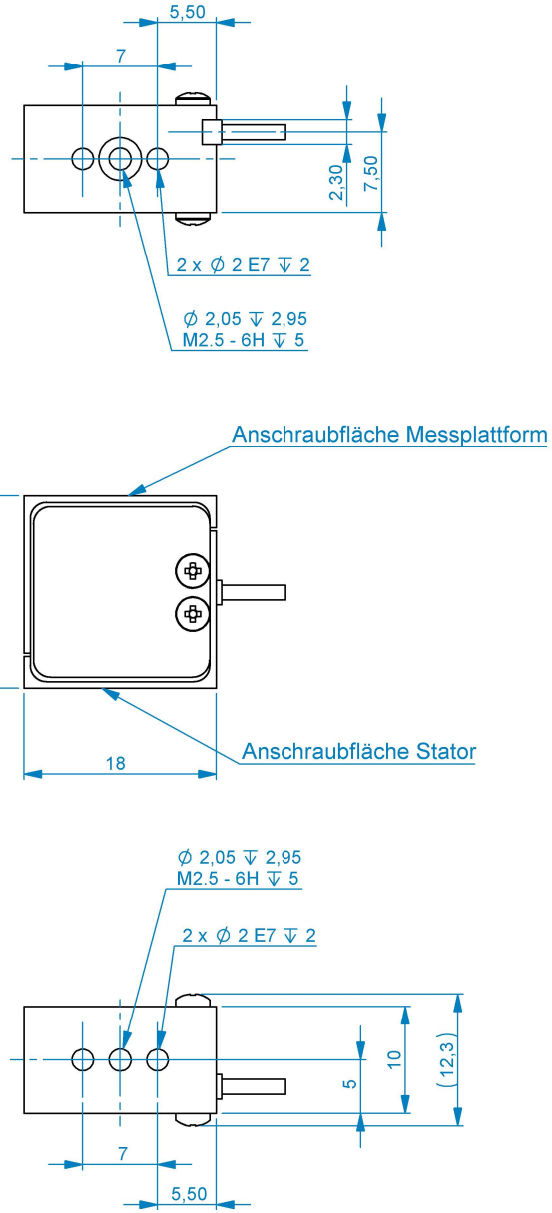

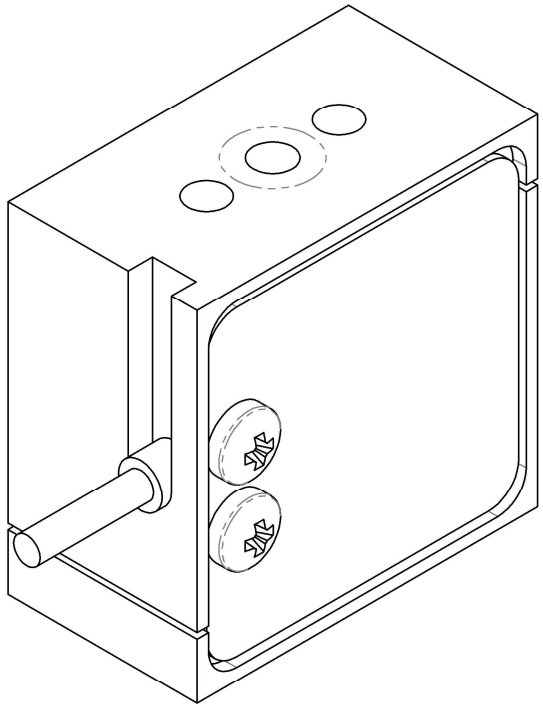

Variante mit Kabel horizontal

+0,1 -0,1 Gewindesenkungen DIN 76 unter 90° bis 120° bis Gewindeaußendurchmesser	Norm / standard ISO 128	Allgemeintoleranzen / General tolerances ISO 2768-	Halbzeug / semi-finished product	Gewicht / Mass g
		Oberflächengüte / Surface finish DIN EN ISO 1302 Rz	Wärmebehandlung Halbzeug / Heat treatment semi-finished product	
			Werkstoff / Material:	Maßstab / Scale 1:1
		Erstellt von / created by J.Völker — Datum / Date 21.09.2020	Wärmebehandlung Fertigteil / Heat treatment finished product	Blattformat / Sheet size A3
		Genehmigt von / approved by R.Swars — Ausgabedatum / release date 21.09.2020	Oberflächenbehandlung / Surface treatment	ME-Art.-Nr. / Part No. 11219
		Schutzvermerk ISO 16016 beachten Refer to protection notice ISO 16016	Zeichnungsnummer / Document No. B-2020-0027-00573	Revision **A-05** — Modellrevision A-05
ME-Meßsysteme GmbH Neuendorfstr. 18 16761 Hennigsdorf Tel.:+49 33027 8620-60 www.me-systeme.de		**Diese 2D-Zeichnung ist maßgeblich für Fertigung und Montage. Alternative Dateiformate (z.B. Step und Dxf) dienen nur der zusätzlichen Information**	Bauteilbenennung / Designation KD18s	
			Dokumententyp / Document type Kundenzeichnung	Blatt: 3 / 4