ME-Meßsysteme GmbH
Neuendorfstr. 18a
DE-16761 Henningsdorf

Tel +49 (0)3302 7 86 20 60
Fax +49 (0)3302 7 86 20 69

Mail info@me-systeme.de
Web www.me-systeme.de

KA224 100kN, 250kN, 630kN, 1MN

Description

ME-Meßsysteme GmbH
Neuendorfstr. 18a
DE-16761 Henningsdorf

Tel +49 (0)3302 7 86 20 60
Fax +49 (0)3302 7 86 20 69

Mail info@me-systeme.de
Web www.me-systeme.de

Dimensions

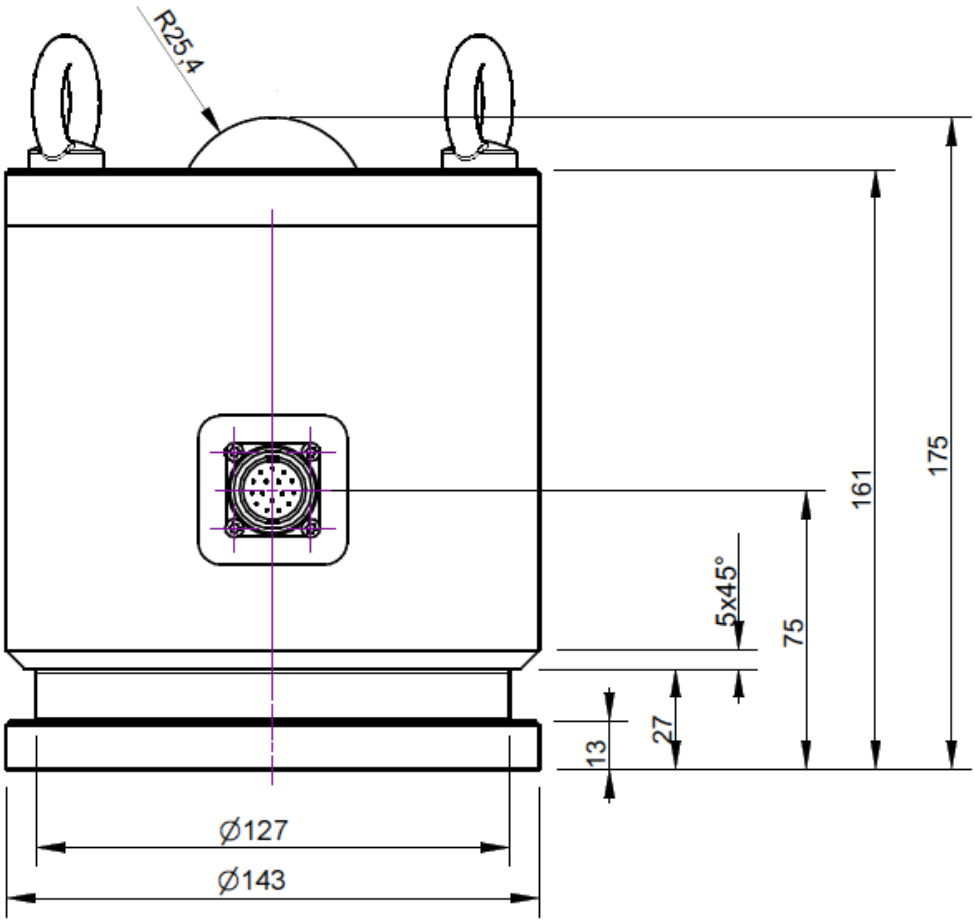

ME-Meßsysteme GmbH
Neuendorfstr. 18a
DE-16761 Henningsdorf

Tel +49 (0)3302 7 86 20 60
Fax +49 (0)3302 7 86 20 69

Mail info@me-systeme.de
Web www.me-systeme.de

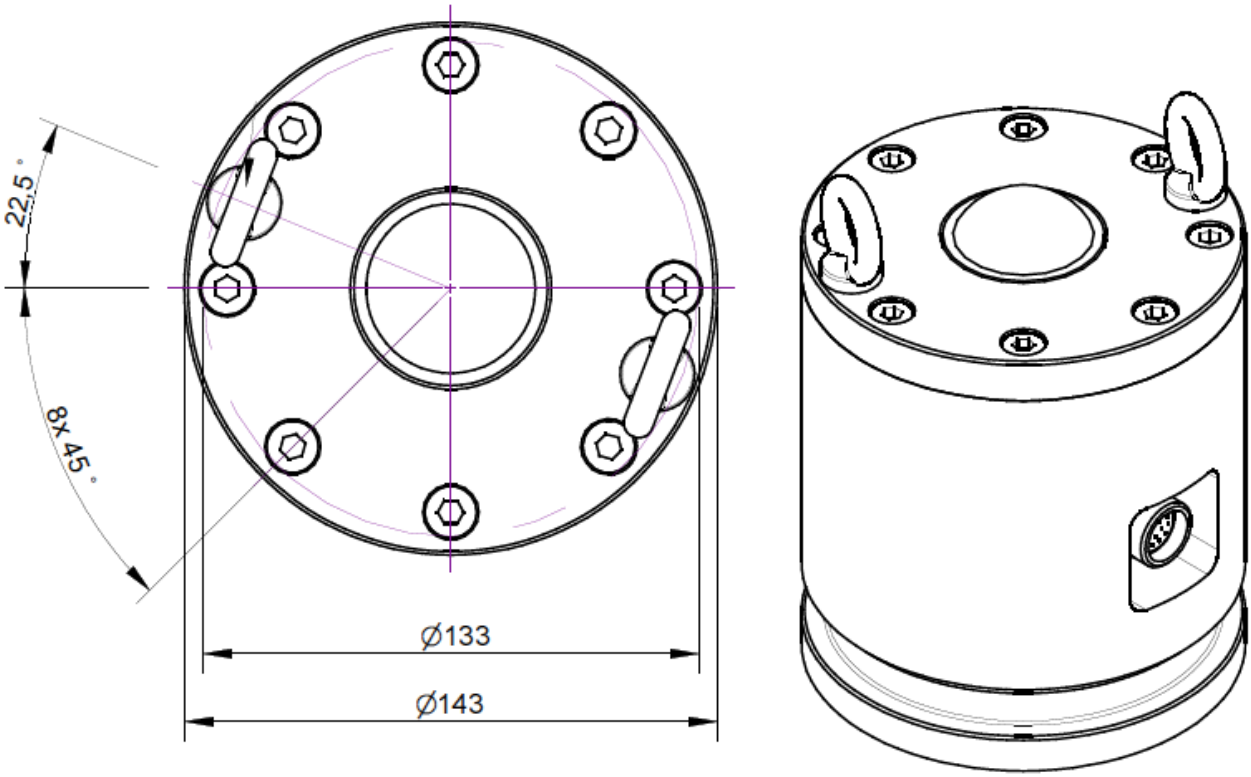

ME-Meßsysteme GmbH
Neuendorfstr. 18a
DE-16761 Henningsdorf

Tel +49 (0)3302 7 86 20 60
Fax +49 (0)3302 7 86 20 69

Mail info@me-systeme.de
Web www.me-systeme.de

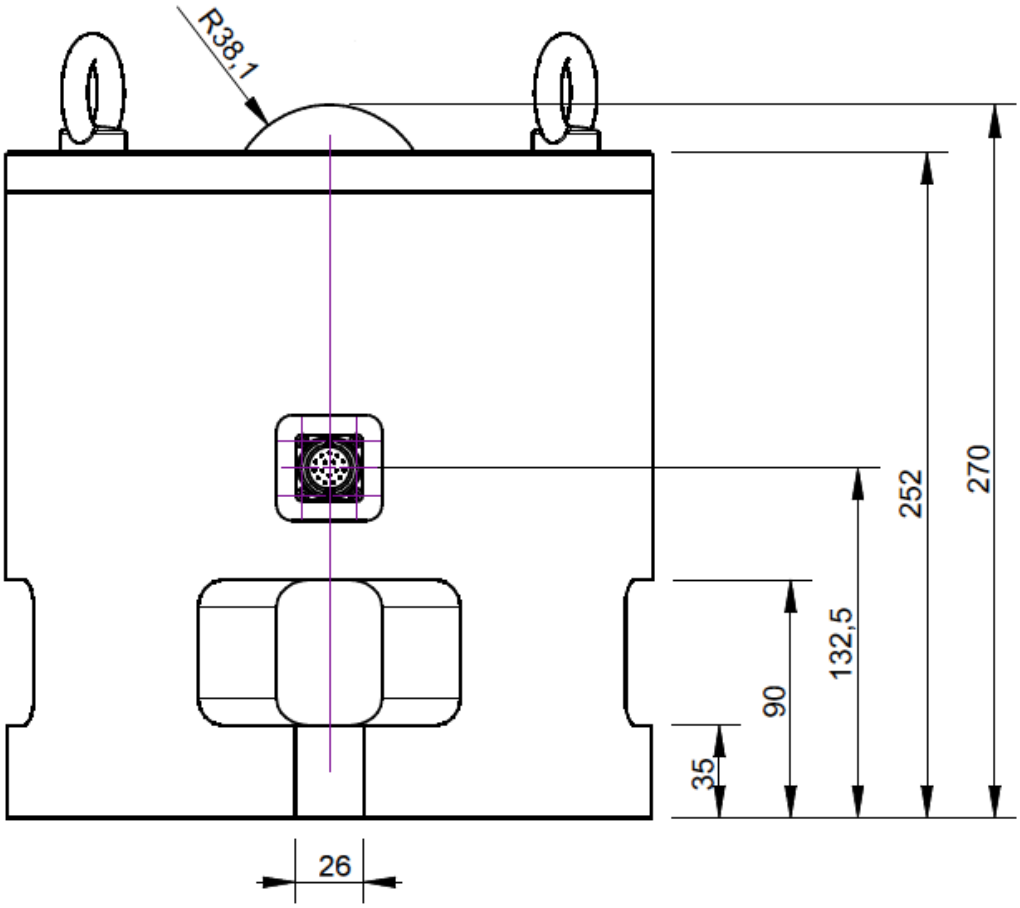

ME-Meßsysteme GmbH
Neuendorfstr. 18a
DE-16761 Henningsdorf

Tel +49 (0)3302 7 86 20 60
Fax +49 (0)3302 7 86 20 69

Mail info@me-systeme.de
Web www.me-systeme.de

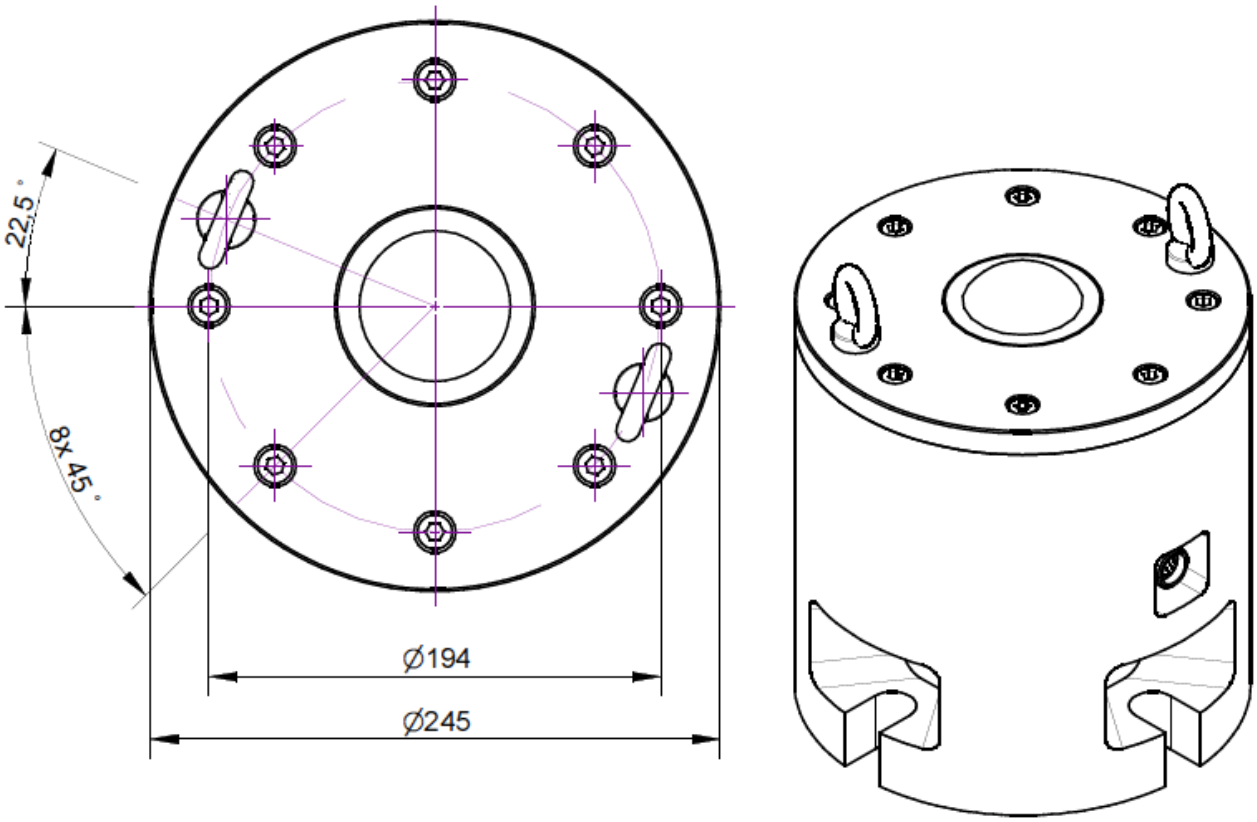

ME-Meßsysteme GmbH
Neuendorfstr. 18a
DE-16761 Henningsdorf

Tel +49 (0)3302 7 86 20 60
Fax +49 (0)3302 7 86 20 69

Mail info@me-systeme.de
Web www.me-systeme.de

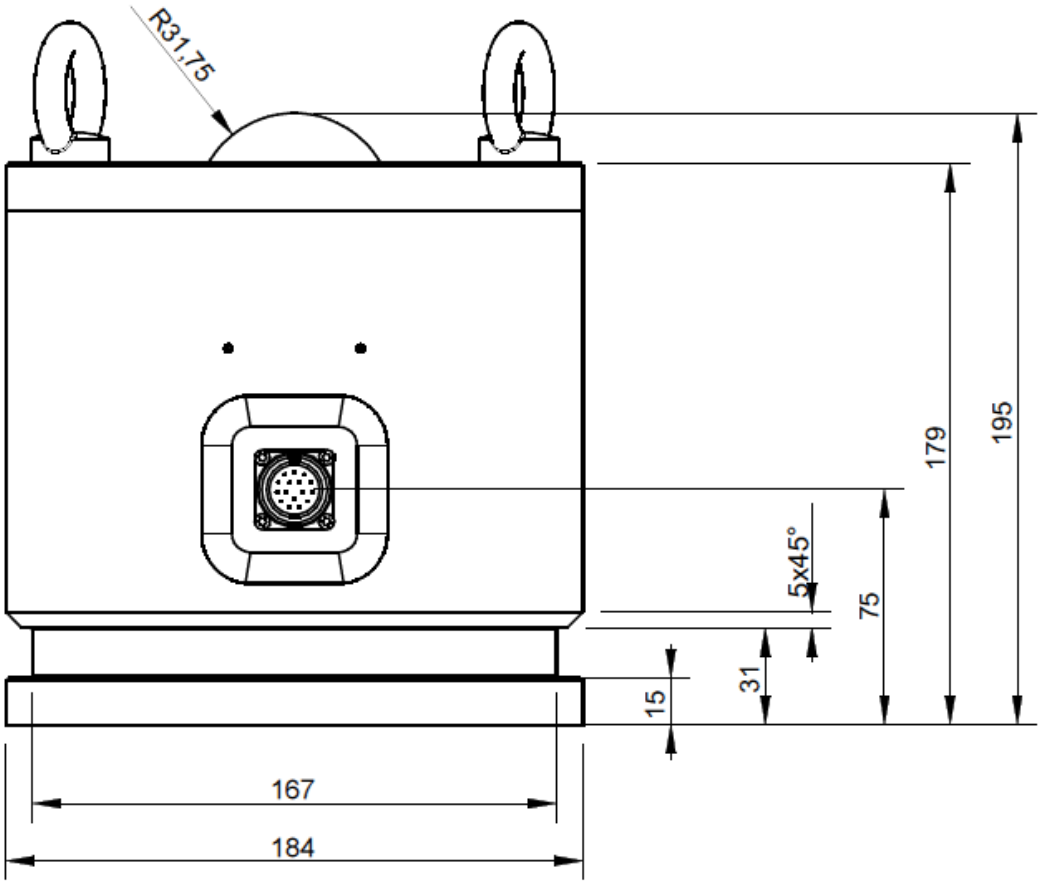

ME-Meßsysteme GmbH
Neuendorfstr. 18a
DE-16761 Henningsdorf

Tel +49 (0)3302 7 86 20 60
Fax +49 (0)3302 7 86 20 69

Mail info@me-systeme.de
Web www.me-systeme.de

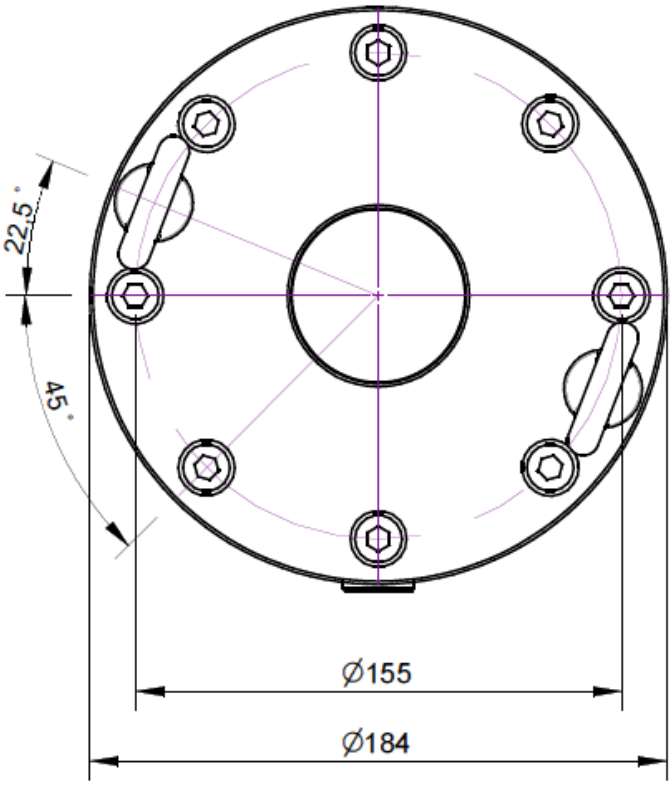

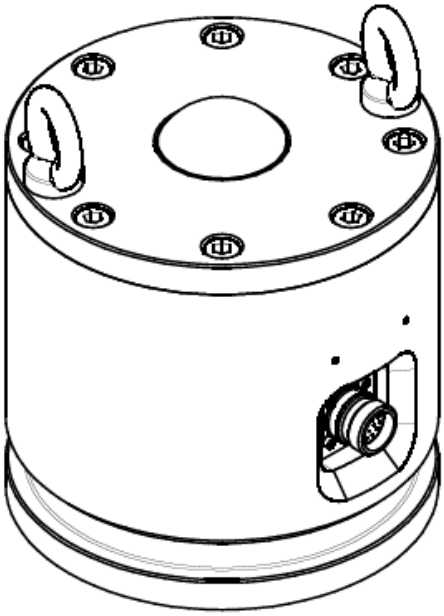

ME-Meßsysteme GmbH
Neuendorfstr. 18a
DE-16761 Henningsdorf

Tel +49 (0)3302 7 86 20 60
Fax +49 (0)3302 7 86 20 69

Mail info@me-systeme.de
Web www.me-systeme.de

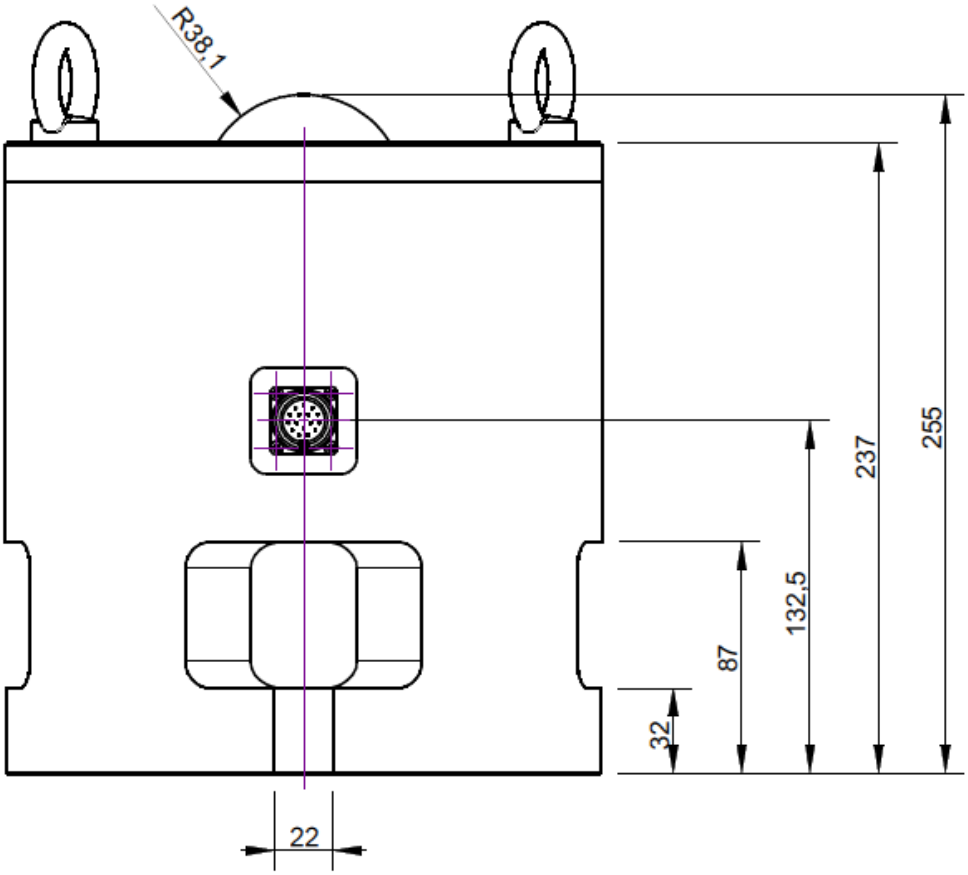

ME-Meßsysteme GmbH
Neuendorfstr. 18a
DE-16761 Henningsdorf

Tel +49 (0)3302 7 86 20 60
Fax +49 (0)3302 7 86 20 69

Mail info@me-systeme.de
Web www.me-systeme.de

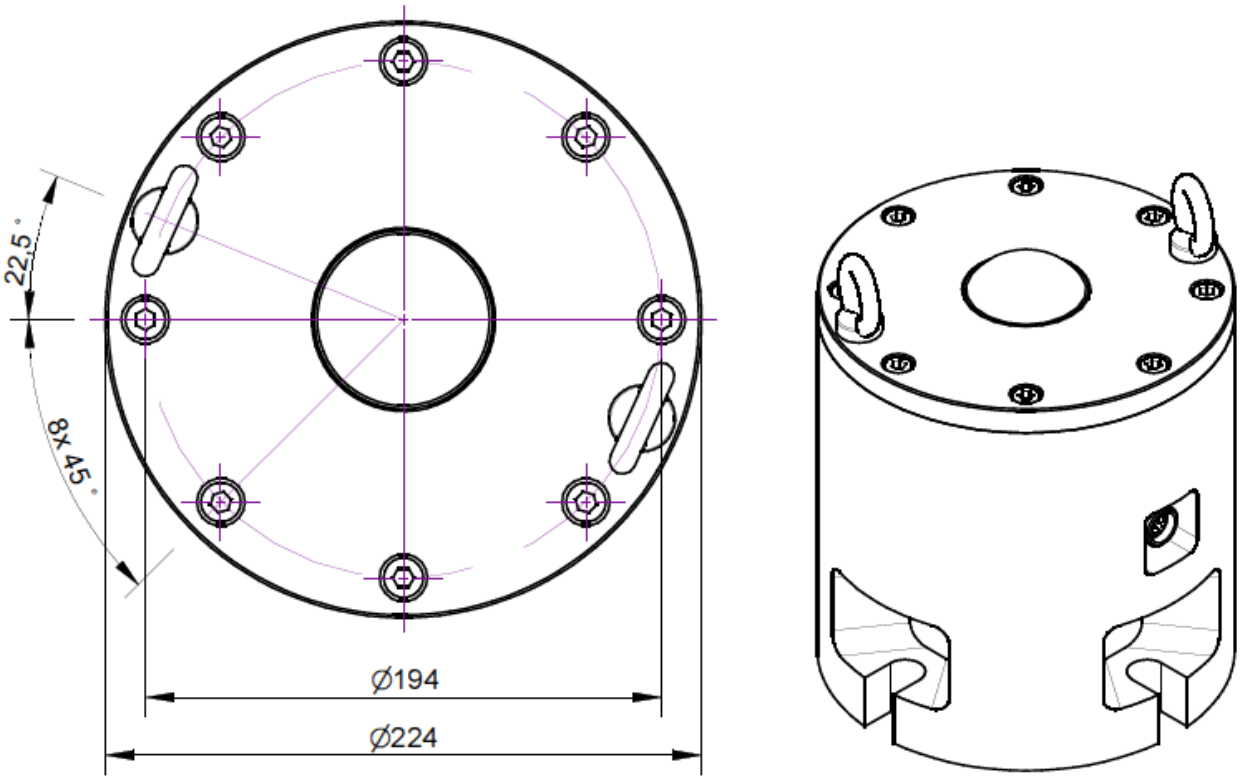

ME-Meßsysteme GmbH
Neuendorfstr. 18a
DE-16761 Henningsdorf

Tel +49 (0)3302 7 86 20 60
Fax +49 (0)3302 7 86 20 69

Mail info@me-systeme.de
Web www.me-systeme.de

Technical Data

Kraftsensoren

Type	Force sensor	
Force direction	Compression	
Force introduction	Load button	
Dimension 1	R31,75	
Sensor Fastening	Fläche	
Dimension 2	Ø143	
Operating force	150	%FS
Lateral force limit	100	%FS
Material	Tool steel	
Surface	electrogalvanized	

Elektrische Daten

Input resistance	800	Ohm
Tolerance input resistance	100	Ohm
Output resistance	700	Ohm
Tolerance output resistance	10	Ohm
Insulation resistance	5	GOhm
Rated range of excitation voltage f	2.5 ... 5	V
Operating range of excitation voltage f	1 ... 10	V
Zero signal	0.05	mV/V
Rated output	1	mV/V / Fs

Precision

Accuracy class	0,1%	
Relative linearity error	0.05	%FS
Relative zero signal hysteresis	0.05	%FS
Temperature effect on zero signal	0.01	%FS/K
Temperature effect on characteristic value	0.01	%RD/K
Relative creep	0.05	%FS
Relative repeatability error	0.1	%FS

Connection Data

Connection type	Connector	
Name of the connection	M23 Connector	

ME-Meßsysteme GmbH
Neuendorfstr. 18a
DE-16761 Henningsdorf

Tel +49 (0)3302 7 86 20 60
Fax +49 (0)3302 7 86 20 69

Mail info@me-systeme.de
Web www.me-systeme.de

Temperature

Rated temperature range f	-10 ... 85	°C
Operating temperature range f	-20 ... 120	°C
Storage temperature range f	-10 ... 85	°C
Environmental protection	IP67	

Abbreviation : RD: „Reading“; FS: „Full Scale“;

1) Value in () from 1000kN

ME-Meßsysteme GmbH
Neuendorfstr. 18a
DE-16761 Henningsdorf

Tel +49 (0)3302 7 86 20 60
Fax +49 (0)3302 7 86 20 69

Mail info@me-systeme.de
Web www.me-systeme.de

Pin Configuration

Channel	Symbol	Description	Wire colour	PIN
	+Us	positive bridge supply		1
	-Us	negative bridge supply		2
	+Ud	positive bridge output		3
	-Ud	negative bridge output		4
	+Uf	positive sense lead		5
	-Uf	negative sense lead		6