ME-Meßsysteme GmbH
Neuendorfstr. 18a
DE-16761 Henningsdorf

Tel +49 (0)3302 7 86 20 60
Fax +49 (0)3302 7 86 20 69

Mail info@me-systeme.de
Web www.me-systeme.de

KM90e 20kN, 50kN

Beschreibung

Der Kraftsensor KM90 ist ein Membran-Kraftsensor zur Messung von Druckkräften. Der Kraftsensor wird mit vier Schrauben M12 auf einer ebenen Fläche befestigt. Für die Krafteinleitung ist eine Kalotte mit Radius 100 mm vorgesehen.

Der Kraftsensor KM90e ist ein Membran-Kraftsensor mit integrierter Elektronik zur Messung von Druckkräften. Die integrierte Elektronik GSV-15L liefert ein Ausgangssignal 0...10 Volt oder 4-20mA proportional zur Kraft. Die Elektronik GSV-15L verfügt über einen Nullsetzeingang, einen Eingang zur Auslösung der Autoscale-Funktion und einen Schwellwertgeber-Ausgang

Die Schutzart ist IP 67.

ME-Meßsysteme GmbH
Neuendorfstr. 18a
DE-16761 Henningsdorf

Tel +49 (0)3302 7 86 20 60
Fax +49 (0)3302 7 86 20 69

Mail info@me-systeme.de
Web www.me-systeme.de

Abmessungen

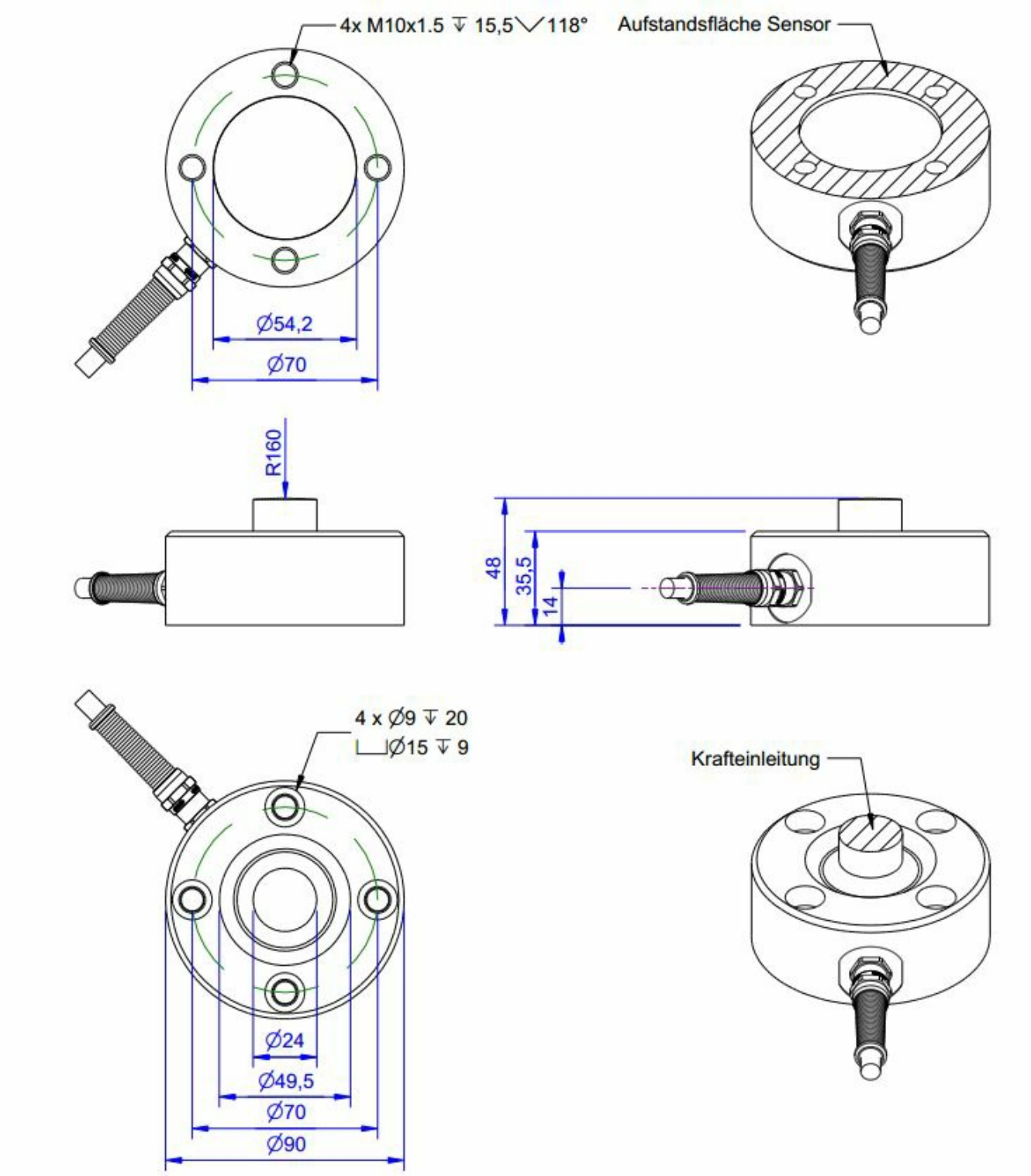

ME-Meßsysteme GmbH
Neuendorfstr. 18a
DE-16761 Henningsdorf

Tel +49 (0)3302 7 86 20 60
Fax +49 (0)3302 7 86 20 69

Mail info@me-systeme.de
Web www.me-systeme.de

Technische Daten

Kraftsensoren

Typ	Kraftmessdose	
Kraftrichtung	Druck	
Krafteinleitung	Lastknopf	
Abmessung 1	Ø24x12,5	
Sensor Befestigung	Kreisring	
Abmessung 2	Ø90x35,8	
Gebrauchskraft	150	%FS
Nennmessweg	0.07	mm
Grenzquerkraft	50	%FS
Material	Edelstahl	
Eigenfrequenz	5	kHz
Höhe	48	mm
Länge oder Durchmesser	90	mm

Elektrische Daten

Eingangswiderstand	390	Ohm
Toleranz Eingangswiderstand	40	±
Ausgangswiderstand	350	Ohm
Toleranz Ausgangswiderstand	1	±
Isolationswiderstand	2x10^9	Ohm
Nennbereich der Speisespannung	2.5 ... 5	V
Gebrauchsbereich der Speisespannung	1 ... 10	V
Nullsignal	0.05	mV/V
Nennkennwert	1	mV/V / FS

Genauigkeitsdaten

Genauigkeitsklasse	0,5%	
relative Linearitätsabweichung	0.1	%FS
relative Nullsignalhysterese	0.05	%FS
Temperatureinfluss auf das Nullsignal	0.02	%FS/K
Temperatureinfluss auf den Kennwert	0.02	%RD/K
relatives Kriechen	0.1	%FS

Anschlussdaten

ME-Meßsysteme GmbH
Neuendorfstr. 18a
DE-16761 Henningsdorf

Tel +49 (0)3302 7 86 20 60
Fax +49 (0)3302 7 86 20 69

Mail info@me-systeme.de
Web www.me-systeme.de

Anschlussbezeichnung	Unitronic FD CP TP Plus / 3x2x0,14	
Kabellänge	3	m

Umweltdaten

Nenntemperaturbereich	-10 ... 70	°C
Gebrauchstemperaturbereich	-10 ... 85	°C
Lagertemperaturbereich	-10 ... 85	°C
Schutzart	IP67	

Abkürzungen: RD: Istwert („Reading“); FS: Endwert („Full Scale“);

1) Der exakte Kennwert wird im Prüfprotokoll ausgewiesen.

ME-Meßsysteme GmbH
Neuendorfstr. 18a
DE-16761 Henningsdorf

Tel +49 (0)3302 7 86 20 60
Fax +49 (0)3302 7 86 20 69

Mail info@me-systeme.de
Web www.me-systeme.de

Anschlussbelegung

Kanal	Abkürzung	Bezeichnung	Aderfarbe	PIN
	+Us	Sensorspeisung	braun	
	-Us	Sensorspeisung	weiß	
	+Ud	Brückenausgang	grün	
	-Ud	Brückenausgang	gelb	
	+Uf	positive Fühlerleitung	rosa	
	-Uf	negative Fühlerleitung	grau	

ME-Meßsysteme GmbH
Neuendorfstr. 18a
DE-16761 Henningsdorf

Tel +49 (0)3302 7 86 20 60
Fax +49 (0)3302 7 86 20 69

Mail info@me-systeme.de
Web www.me-systeme.de

Zubehör

	Bezeichnung	Beschreibung
	Werkskalibrierschein kN/20/5	Werkskalibrierschein für Kraft bis 20 kN nach DIN EN ISO/IEC 17025 für die Prüfmittelüberwachung nach DIN ISO 9001:2008 mit 5 Laststufen und 3 Messreihen.

ME-Meßsysteme GmbH
Neuendorfstr. 18a
DE-16761 Henningsdorf

Tel +49 (0)3302 7 86 20 60
Fax +49 (0)3302 7 86 20 69

Mail info@me-systeme.de
Web www.me-systeme.de

Bestellvarianten

Typ	Beschreibung
KM90e 010/105/3,5	Ausgang 0...10V, 100 Hz, Eingang ±0,1 mV/V … 3,5 mV/V (Standardtyp)
KM90e 4-20/105/3,5	Ausgang 4...20mA, 100 Hz, Eingang ±0,1 mV/V … 3,5 mV/V