Dehnungsaufnehmer DA90i 010

Artikelnummer: 11315

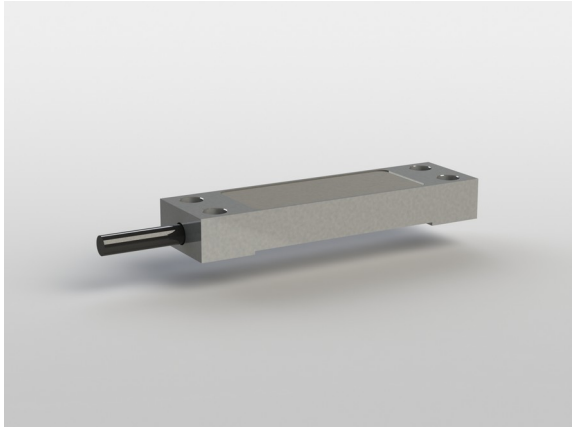

Der Dehnungsaufnehmer DA90 eignet sich durch seine geschlossene Bauform und Ausführung in rostfreiem Edelstahl für die Dehnungs- und Kraftmessung an Maschinenelementen und -Bauteilen in rauher Umgebung.

Die Installation erfolgt durch Anschrauben des Aufnehmers mit 4 Schrauben M6. Einsatzbereiche sind beispielsweise die Kraftüberwachung, Füllstandsmessung und Dehnungserfassung an Bauteilen aus Stahl. Mechanische Belastungen auf dem Bauteil werden mittels Kraftschluss über die 4 Befestigungsschrauben auf den Dehnungsaufnehmer übertragen und in ein elektrisches Ausgangssignal umgesetzt.

Ausgangssignal und Temperaturverhalten und Übersetzungsfaktor sind abhängig von der Geometrie- und von der Werkstoffpaarung von Dehnungsaufnehmer und Bauteil. Die Kalibrierung des Aufnehmers erfolgt deshalb durch Beaufschlagung des Bauteils mit bekannter Kraft.

Der Dehnungsaufnehmer DA90i enthält eine Auswerteelektronik von GSV-6L 0...10 V oder 4...20 mA mit Nullsetz- und Skalierfunktion sowie mit Schwellwertausgang.

ME-Meßsysteme GmbH
Eduard-Maurer-Str. 9
DE-16761 Hennigsdorf

Tel: +49 (0)3302 8982 4 10
Mail: vertrieb@me-systeme.de
Web: www.me-systeme.de

Stand: 14.07.2025

Technische Zeichnung

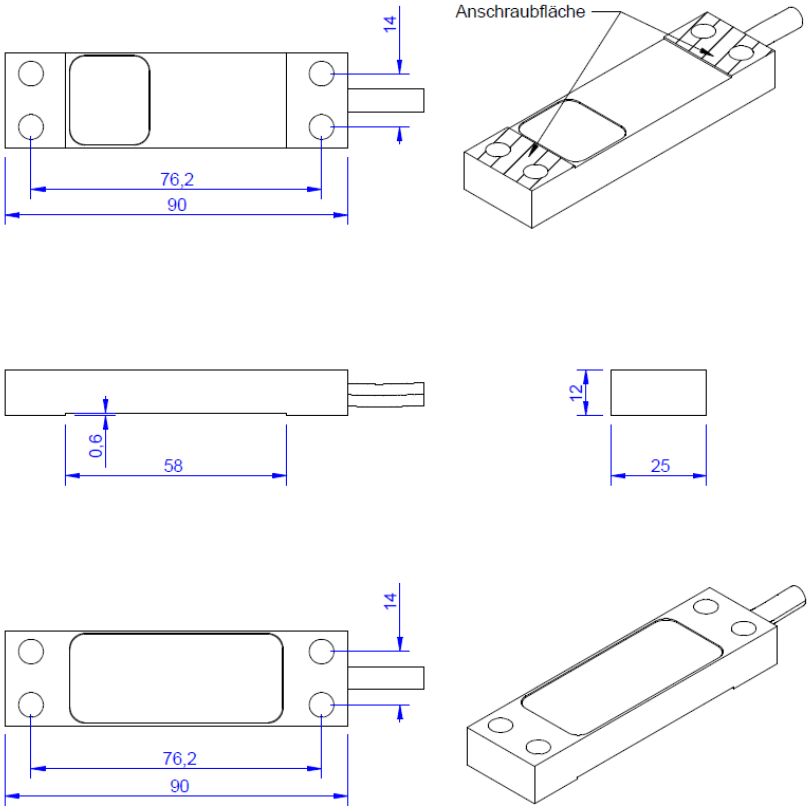

Technische Daten

Basisdaten		Einheit
Typ	Dehnungsaufnehmer	
Nenndehnung	100	µm/m
Gebrauchsdehnung	400	µm/m
Material	Werkzeugstahl	
Oberfläche	galvanisch verzinkt	
Abmessungen	90 x 25 x 12 mm³	

Elektrische Daten	Einheit

Genauigkeitsdaten		Einheit
relative Linearitätsabweichung	1	%FS
relative Nullsignalhysterese	1	%FS
Temperatureinfluss auf das Nullsignal	0.5	%FS/10K
Temperatureinfluss auf den Kennwert	1	%RD/10K
Relatives Kriechen	1	%FS
Ausgang analog		**Einheit**
Spannungsausgang von	-10	V
Spannungsausgang bis	10	V
Ausgangswiderstand-Spannungsausgang	50	Ohm
Stromausgang von	0	mA
Stromausgang bis	20	mA
Nullabgleich auf	0	V

Messfrequenz		Einheit
Datenfrequenz von	1	Hz
Datenfrequenz bis	25000	Hz
Abtastfrequenz	50	kHz

Versorgung		Einheit
Versorgungsspannung von	9	V
Versorgungsspannung bis	29	V
Stromaufnahme von	22	mA
DMS-Brückenspeisung	3	V

Umweltdaten		Einheit
Nenntemperaturbereich von	-10	°C
Nenntemperaturbereich bis	70	°C
Gebrauchstemperaturbereich von	-25	°C
Gebrauchstemperaturbereich bis	85	°C
Schutzart	IP66	
MTTFd	92,7	Jahre
PFHd	1,25 * 10E-6	
PerformanceLevel	C	

ME-Meßsysteme GmbH
Eduard-Maurer-Str. 9
DE-16761 Hennigsdorf

Tel: +49 (0)3302 8982 4 10
Mail: vertrieb@me-systeme.de
Web: www.me-systeme.de

Anschlussbelegung

Kanal	Abkürzung	Bezeichnung	Aderfarbe	PIN
	Ub	Versorgungsspannung (24V oder 12V DC)	braun	1
	GND	Masse Versorgungsspannung	weiß	2
	Ua	Ausgangssignal 4...20mA / 0...10V / ±10V	grün	3
	Tara	Steuereingang für Nullabgleich	gelb	4
	Scale	Steuereingang für Verstärkungsabgleich	grau	5
	SW	Schwellwertausgang	rosa	6
	GND	Masse Signal	blau	7
		Schirm (nicht mit Gehäuse verbunden)	transparent	

mit integrierter Elektronik GSV-15L / GSV-6LMasse Signal mit Masse Versorgung intern verbunden.

ME-Meßsysteme GmbH
Eduard-Maurer-Str. 9
DE-16761 Hennigsdorf

Tel: +49 (0)3302 8982 4 10
Mail: vertrieb@me-systeme.de
Web: www.me-systeme.de

Stand: 14.07.2025