Dehnungsmessstreifen K-216.12-2095

Artikelnummer: 12035

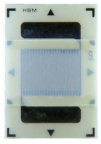

ME-Meßsysteme GmbH
Eduard-Maurer-Str. 9
DE-16761 Hennigsdorf

Tel: +49 (0)3302 8982 4 10
Mail: vertrieb@me-systeme.de
Web: www.me-systeme.de

Stand: 18.11.2026

Technische Zeichnung

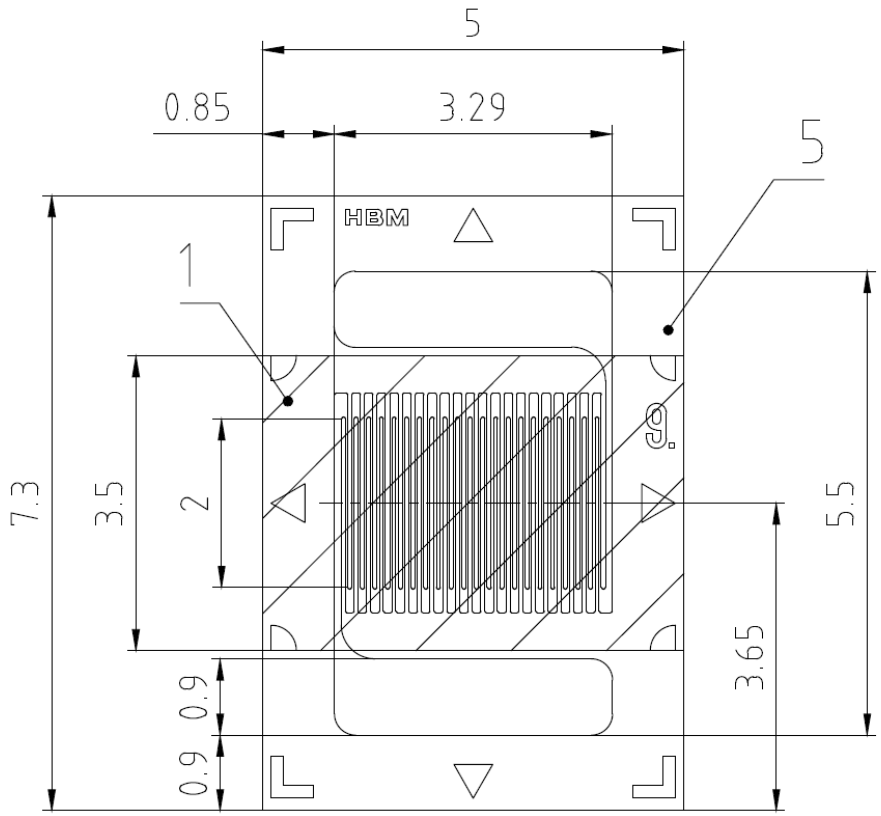

ME-Meßsysteme GmbH
Eduard-Maurer-Str. 9
DE-16761 Hennigsdorf

Tel: +49 (0)3302 8982 4 10
Mail: vertrieb@me-systeme.de
Web: www.me-systeme.de

Stand: 18.11.2026

Technische Daten

Dehnungsmessstreifen		Einheit
Zweck der Messung	Aufnehmerbau	
Typ	Einzelgitter	
Gitteranzahl	1	
Gitterbreite	3.29	mm
maximale Breite	5	mm
Gitterlänge	2	mm
maximale Länge	7.3	mm
Widerstand	350	Ohm
Anschluss	Lötpad	
Sorte	Metalllfolie	
Temperaturanpassung	Aluminium	
Trägermaterial	PEEK	

ME-Meßsysteme GmbH
Eduard-Maurer-Str. 9
DE-16761 Hennigsdorf

Tel: +49 (0)3302 8982 4 10
Mail: vertrieb@me-systeme.de
Web: www.me-systeme.de

Stand: 18.11.2026