3-Achsen Kraftsensor K3D60a 200N/VA

Artikelnummer: 8016

Der 3-Achs Sensor K3D60a eignet sich für die Kraftmessung in drei zueinander senkrechten Achsen. Dieser 3D Kraftsensor ist in den Messbereichen 10 N bis 500 N verfügbar.

Bis zu einer Nennlast von 100 N werden diese Sensoren aus Aluminium gefertigt, ab einer Nennlast von 200 N werden diese Kraftsensoren aus Edelstahl gefertigt.

Der 3-Achs Kraftsensor K3D60a ist mit Dehnungsmessstreifen (DMS) Vollbrücken ausgestattet. Die Signale der DMS Vollbrücken entsprechen dabei jeweils einer Kraftkomponente in x- / y- und z-Richtung.
Die Vektorzerlegung geschieht also mechanisch, durch drei orthogonal angeordnete Federgelenkführungen (Doppelbiegebalken), und zusätzlich durch die Anordnung der der Dehnungsmessstreifen in der Wheatstonschen Brücke, so dass verbleibende Querkräfte und Momente auch elektrisch/ schaltungstechnisch kompensiert werden. Die drei Doppelbiegebalken sind bei diesem 3D Kraftsensor in Serie geschaltet.

Ein wesentliches Kennzeichen bei 3D Kraftsensoren ist das Übersprechen: Die Einleitung einer Kraft bewirkt auch eine Anzeige in den beiden unbelasteten Achsen. Durch die mehrfache Kompensation (mechanisch + elektrisch) beträgt das Übersprechen typischerweise weniger als 3% der Nennlast. Das Übersprechen ist reproduzierbar und proportional zur aufgebrachten Kraftamplitude. Durch die Anwendung einer zusätzlichen Kompensationsmatrix kann das Übersprechen in allen Achsen auf typischerweise unter 1% reduziert werden.

ME-Meßsysteme liefert daher zwei Kalibrierscheine: ohne Kompensationsmatrix (Typ "cv") und mit Kompensationsmatrix (Typ "s").

ME-Meßsysteme GmbH
Eduard-Maurer-Str. 9
DE-16761 Hennigsdorf

Tel: +49 (0)3302 8982 4 10
Mail: vertrieb@me-systeme.de
Web: www.me-systeme.de

Stand: 30.06.2025

Technische Zeichnung

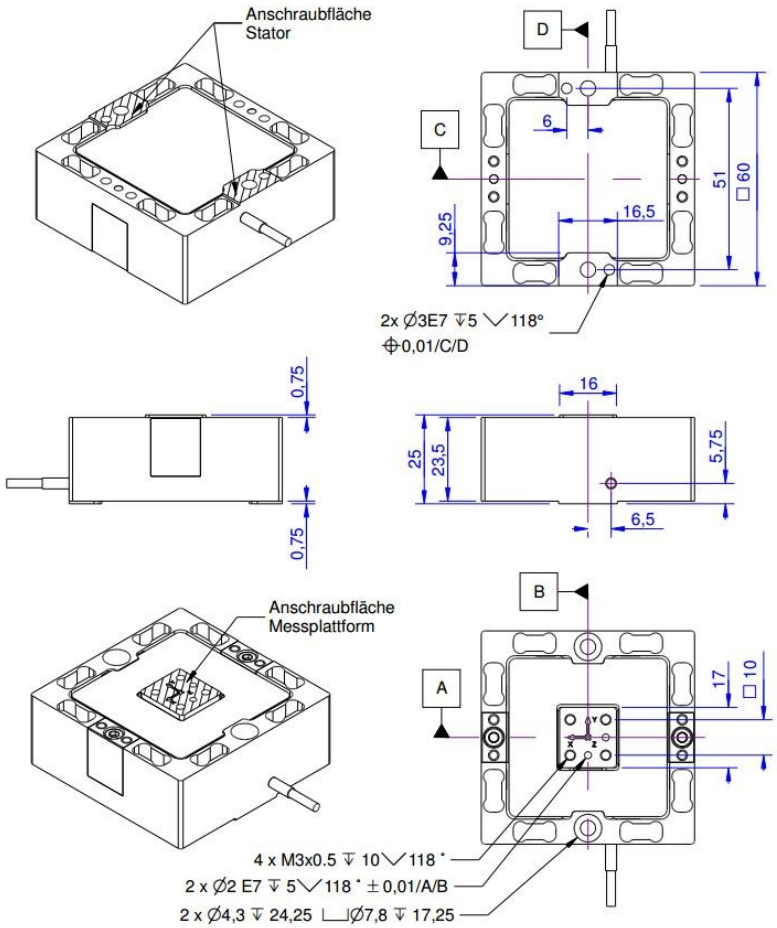

Technische Daten

Basisdaten		Einheit
Typ	3-Achsen Kraftsensor	
Kraftrichtung	Zug / Druck	
Nennkraft Fx	200	N
Nennkraft Fy	200	N
Nennkraft Fz	200	N
Krafteinleitung	Innengewinde	
Abmessung 1	4x M3x0,5	
Sensor Befestigung	Durchgangsbohrung	
Abmessung 2	2x Ø4,3	
Gebrauchskraft	200	%FS
Nennmessweg	0.1	mm
Material	Edelstahl	
Eigenfrequenz Fx	4	kHz
Abmessungen	60 x 60 x 25	mm³
Höhe	25	mm
Länge oder Durchmesser	60	mm
Grenzdrehmoment	50	Nm
Grenzbiegemoment	50	Nm
Varianten	10N... 500N	

ME-Meßsysteme GmbH
Eduard-Maurer-Str. 9
DE-16761 Hennigsdorf

Tel: +49 (0)3302 8982 4 10
Mail: vertrieb@me-systeme.de
Web: www.me-systeme.de

Elektrische Daten		Einheit
Nennkennwert x-Achse	0.5	mV/V / FS
Nennkennwert y-Achse	0.5	mV/V / FS
Nennkennwert z-Achse	0.5	mV/V / FS
Nullsignal	0.1	mV/V
Nennbereich der Speisespannung von	2.5	V
Nennbereich der Speisespannung bis	5	V
Gebrauchsbereich der Speisespannung von	1	V
Gebrauchsbereich der Speisespannung bis	10	V
Eingangswiderstand x-Achse	375	Ohm
Ausgangswiderstand x-Achse	350	Ohm
Eingangswiderstand y-Achse	375	Ohm
Ausgangswiderstand y-Achse	350	Ohm
Eingangswiderstand z-Achse	375	Ohm
Ausgangswiderstand z-Achse	350	Ohm
Isolationswiderstand	5	GOhm
Toleranz Eingangswiderstand	10	Ohm
Toleranz Ausgangswiderstand	10	Ohm

Exzentrizität und Übersprechen		Einheit
Einfluss exzentrischer Krafteinleitung auf FS	1	%FS / 10Nm
Übersprechen von x auf y bei Nennlast	3	%FS
Übersprechen von y auf x bei Nennlast	3	%FS
Übersprechen von z auf x/y bei Nennlast	3	%FS
Übersprechen von x/y auf z bei Nennlast	3	%FS

ME-Meßsysteme GmbH
Eduard-Maurer-Str. 9
DE-16761 Hennigsdorf

Tel: +49 (0)3302 8982 4 10
Mail: vertrieb@me-systeme.de
Web: www.me-systeme.de

Genauigkeitsdaten		Einheit
Genauigkeitsklasse	0,5	
relative Linearitätsabweichung	0.2	% FS
relative Nullsignalhysterese	0.02	% FS
Temperatureinfluss auf das Nullsignal	0.02	%FS / K
Temperatureinfluss auf den Kennwert	0.02	%RD/ K
Relatives Kriechen	0.1	% FS

Umweltdaten		Einheit
Nenntemperaturbereich von	-10	°C
Nenntemperaturbereich bis	70	°C
Gebrauchstemperaturbereich von	-10	°C
Gebrauchstemperaturbereich bis	85	°C
Lagertemperaturbereich von	-10	°C
Lagertemperaturbereich bis	85	°C
Schutzart	IP65	

Abkürzungen: RD: Istwert („Reading“); FS: Endwert („Full Scale“);1) Der exakte Kennwert wird im Prüfprotokoll ausgewiesen.

Anschlussbelegung

Kanal	Abkürzung	Bezeichnung	Aderfarbe	PIN
1	+Us	positive Brückenspeisung	braun	
	-Us	negative Brückenspeisung	weiß	
	+Ud	positiver Brückenausgang	grün	
	-Ud	negativer Brückenausgang	gelb	
2	+Us	positive Brückenspeisung	rosa	
	-Us	negative Brückenspeisung	grau	
	+Ud	positiver Brückenausgang	blau	
	-Ud	negativer Brückenausgang	rot	
3	+Us	positive Brückenspeisung	violett	
	-Us	negative Brückenspeisung	schwarz	
	+Ud	positiver Brückenausgang	orange	
	-Ud	negativer Brückenausgang	transparent	

ME-Meßsysteme GmbH
Eduard-Maurer-Str. 9
DE-16761 Hennigsdorf

Tel: +49 (0)3302 8982 4 10
Mail: vertrieb@me-systeme.de
Web: www.me-systeme.de

Stand: 30.06.2025