Messverstärker GSV-1M -5+5/250/2

Artikelnummer: 812

Besondere Merkmale

- Tarierfunktion über Steuerleitung
- 250 Hz Filter in der Standardausführung
- 2,5 kHz oder 10kHz Filter optional
- ±5 oder ±10 V Ausgang

Der Messverstärker GSV-1L / GSV-1M ist mit Spannungsausgängen ±5V oder ±10V verfügbar

Die Ausführung GSV-1M ist vergossen mit der Schutzart ist IP67

Zum Anschluss stehen zwei eine 4-polige Rundsteckverbinder, Typ 718, zur Verfügung

Der Kraftsensor wird mit Pin 1 bis 4 des Rundsteckverbinders A (Buchse) verbunden

Die Spannungsversorgung, der Analogausgang und der Tariereingang werden an den Rundsteckverbinder B (Stiftkontakte) angeschlossen

Zum Nullsetzen wird Pin 4 mit der Spannungsversorgung Pin 1 verbunden oder ein Steuersignal zwischen 5 Volt und 24 Volt angelegt

ME-Meßsysteme GmbH
Eduard-Maurer-Str. 9
DE-16761 Hennigsdorf

Tel: +49 (0)3302 8982 4 10
Mail: vertrieb@me-systeme.de
Web: www.me-systeme.de

Stand: 21.07.2024

Technische Zeichnung

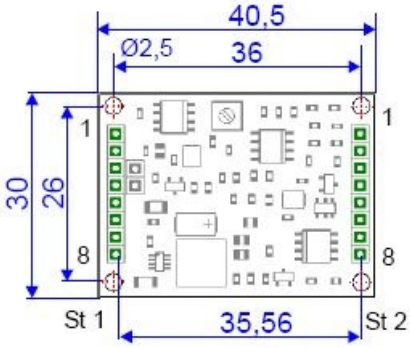

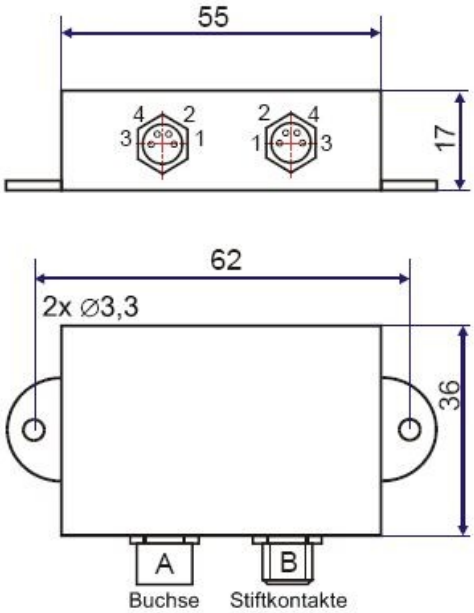

Technische Daten

Basisdaten		Einheit
Abmessungen	55 x 36 x 17	mm3
Gehäuse	Verguss	
Anschluss	Steckverbinder	
Kanalzahl	1-Kanal	
Funktionen	Tara	

Eingang analog		Einheit
Eingangsempfindlichkeit-Stufen	2.0 | 3.5 | 1.0	mV/V

Ausgang analog		Einheit
Anzahl der Analogausgänge	1	
Spannungsausgang von	-5	V
Spannungsausgang bis	5	V
Ausgangswiderstand-Spannungsausgang	47	Ohm

Genauigkeitsdaten		Einheit
Genauigkeitsklasse	0,1%	
relative Linearitätsabweichung	0.02	%FS
Temperatureinfluss auf den Nullpunkt	0.2	%FS/10°C
Temperatureinfluss auf die Empfindlichkeit	0.1	%RD/10°C

Messfrequenz		Einheit
Grenzfrequenz (analog)	250	Hz

ME-Meßsysteme GmbH
Eduard-Maurer-Str. 9
DE-16761 Hennigsdorf

Tel: +49 (0)3302 8982 4 10
Mail: vertrieb@me-systeme.de
Web: www.me-systeme.de

Versorgung		Einheit
Versorgungsspannung von	11	V
Versorgungsspannung bis	26	V
DMS-Brückenspeisung	5	V

Schnittstelle		Einheit
typDerSchnittstelle	analog	

Nullabgleich		Einheit
Toleranz	5	mV
Zeitdauer	90	ms
Entprellzeit	4	ms
Auslösepegel von	3.5	V
Auslösepegel bis	30	V
Auslöseflanke	fallend	

Montage

Anschlussbelegung

	PIN Nr.		
A Federkontakte	1	+US positive Brückenspeisung	braun
	2	-US negative Brückenspeisung	weiß
	3	+UD positiver Differenzeingang	blau

	4	-UD negativer Differenzeingang	schwarz

	PIN-Nr.		
B Stiftkontakte	1	+UB Versorgungsspannung	braun
	2	+UA Analogausgang	weiß
	3	GND: Masse	blau
	4	T. Steuereingang Nullabgleich	schwarz

St 1		St 2	
1	-UD : negativer	1	+UB :

	Differenzeingang		Spannungsversorgung
2	+UD : positiver Differenzeingang	2	GND : Masse
3	+US : positive Brückenspeisung	3	intern belegt
4	-US : negative Brückenspeisung (GND)	4	Intern belegt
5	GND : Masse	5	intern belegt
6	+UA : Analogausgang	6	intern belegt
7	+UB : Spannungsversorgung	7	intern belegt
8	T: Steuereingang Nullabgleich	8	T: Steuereingang Nullabgleich